バッテリ実装図

正面内部

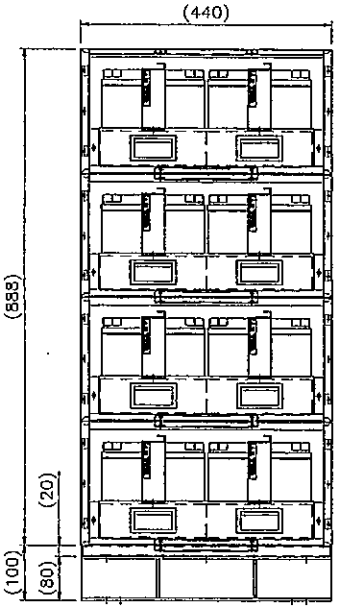

側面内部

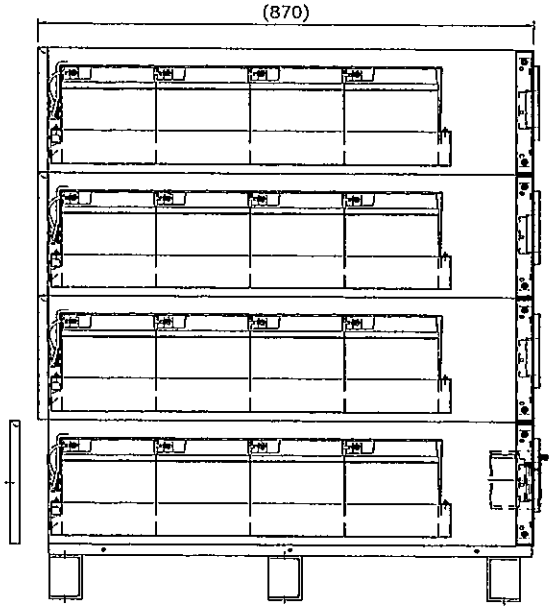

背 面

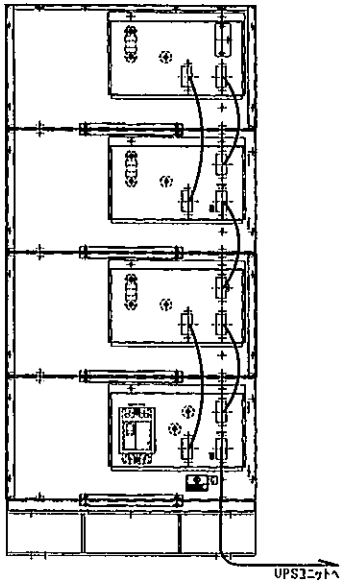

バッテリ結線図

・2段1組（1組あたりバッテリを16個搭載）
・バッテリの結線：16個を直列に結線（下図参照）

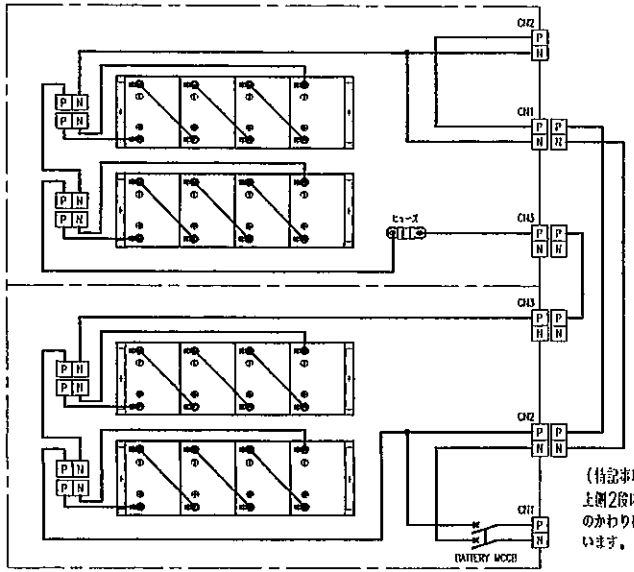

（特記事項）
上側2段については、BATTERY MCCBのかわりに、P側にのみヒューズを構成しています。

下 面

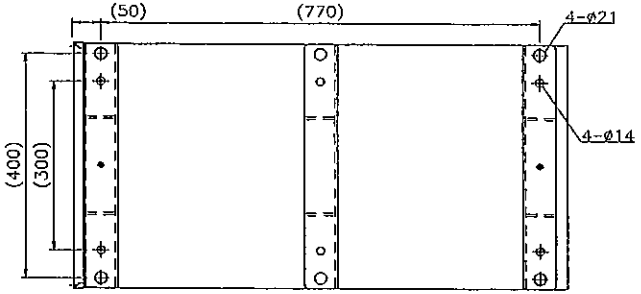

品 名	BATTERY BOX
管理番号	BCA11J044A00P2
バッテリ	HF44-12×16直列×2並列
合計容量	8,448Ah・セル

ECN No.	E0203607
出図 Date	新規 New Design 新規作成 10-04-13
図面番号 Dwg. No.	00750296
尺度 Scale	-
名称 Title	結線・実装図
Rev.	B
承認 Approved by	
審査 Checked by	
設計 Designed by	
Group	D41
User	J7
Page	1/1
	A2G-F3