システムブロック図

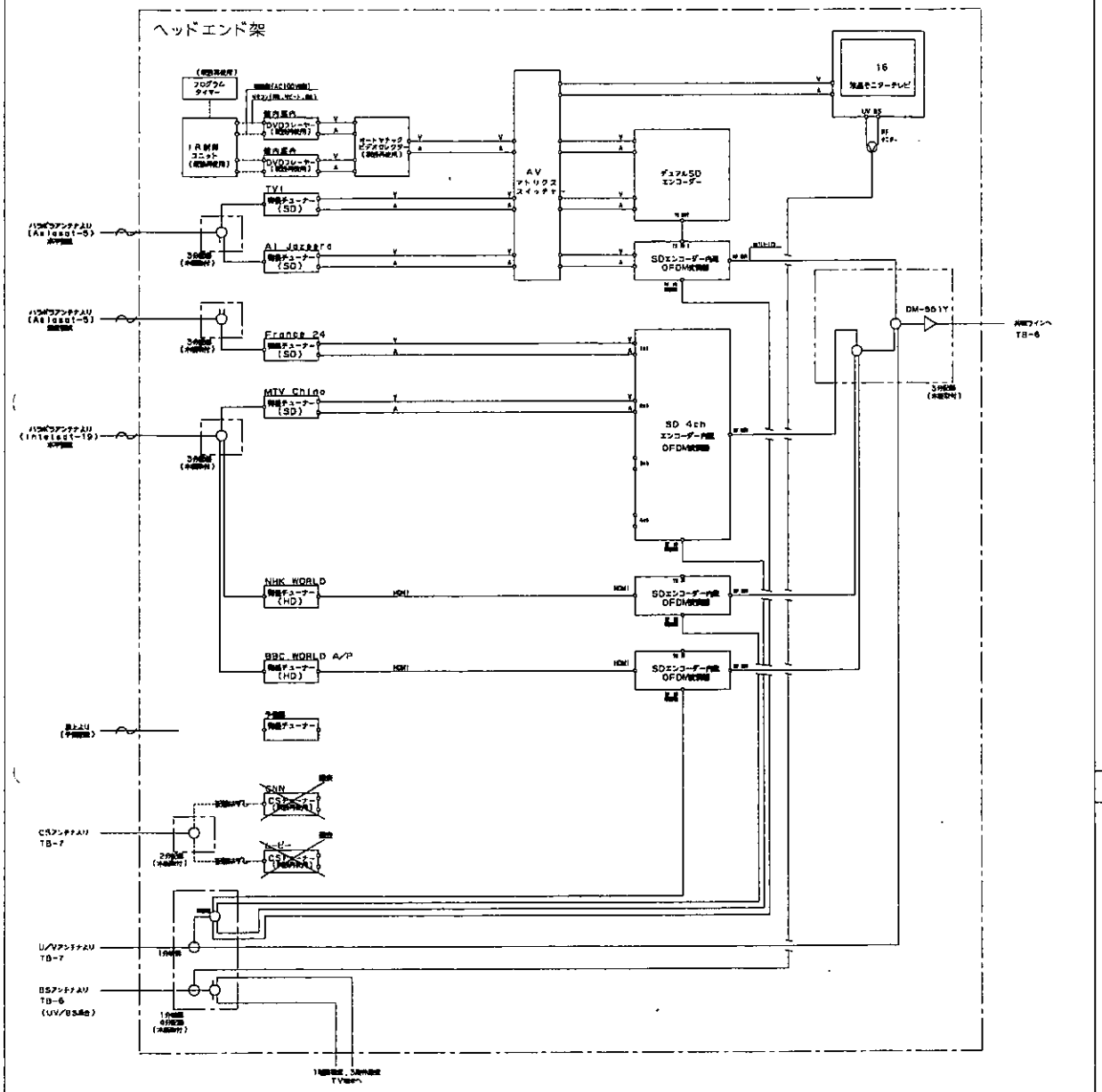

外観図

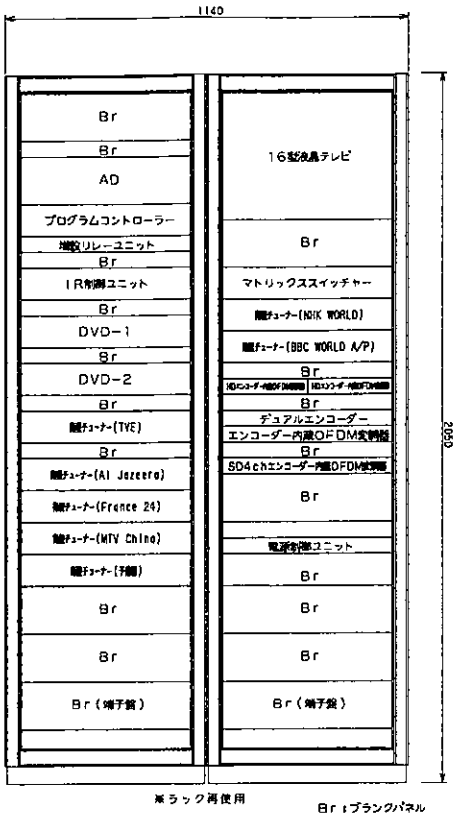

チャンネルプラン

リモコンch	共聴ch	放送チャンネル
011	27ch	NHK(総合)
021	26ch	NHK(教育)
031	30ch	NHK WORLD
041	25ch	日本テレビ
051	24ch	テレビ朝日
061	22ch	TBS
071	23ch	テレビ東京
081	21ch	フジテレビ
091	16ch	東京MX
101	31ch	BBC WORLD

リモコンch	共聴ch	放送チャンネル
111	29ch	館内案内(DVD)
112		TVE
113		Al Jazeera
114	32ch	France24
115		MTV China
116		将来対応
117		将来対応
121	27ch	放送大学

竣工図	訂正	特記	東京国際センター テレビ共聴設備

図面内容	ヘッドエンド設備 システムブロック図・外観図
縮尺	
区分	電気設備