អង្គហេតុចំបងដែលជាធាតុផ្សំ①

～ទ្រឹស្តីមូលដ្ឋានស្តីពីអង្គហេតុចំបងដែលជាធាតុផ្សំ～

សាលាតំបូងតូក្យូ

ចៅក្រមរង　Mr. Hara Masanori

ខ្លឹមសារនៃមេរៀន

I. អ្វីទៅអង្គហេតុចំបងដែលជាធាតុផ្សំ ?

II. នីតិវិធីនៃរឿងក្ដីរដ្ឋប្បវេណី និង អង្គហេតុចំបងដែលជាធាតុផ្សំ

III. តុលាការ និង អង្គហេតុចំបងដែលជាធាតុផ្សំ

IV. មេធាវី និង អង្គហេតុចំបងដែលជាធាតុផ្សំ

V. អង្គហេតុចំបងដែលជាធាតុផ្សំក្នុងការអប់រំអំពីច្បាប់

I. អ្វីទៅអង្គហេតុចំបងដែលជាធាតុផ្សំ ?

A) អ្វីទៅអង្គហេតុចំបងដែលជាធាតុផ្សំ ?

គឺជាទ្រឹស្ដីសម្រាប់ពិចារណាអំពីខ្លឹមសារ និងទម្រង់នៃក្រមរដ្ឋប្បវេណី ឬអំពីទម្រង់នៃការពិនិត្យនិងវិនិច្ឆ័យរឿងក្ដីរដ្ឋប្បវេណី ដោយឈរលើការយល់ដឹងអំពីលក្ខណៈពិសេសនៃអង្គហេតុចំបងដែលជាធាតុផ្សំ

I. អ្វីទៅអង្គហេតុចំបងដែលជាធាតុផ្សំ ?

B) ច្បាប់សារធាតុ (ក្រមរដ្ឋប្បវេណី) ដែលជាគំរូនៃការជំនុំជម្រះ

ករណីសិក្សា

X បានលក់គ្រាប់ត្បូងក្នុងតម្លៃ១ម៉ឺនដុល្លារ ទៅឱ្យ Y។ ក៏ប៉ុន្តែ Yមិនបានបង់ថ្លៃទិញ ដូច្នេះ X កំពុងពិចារណាអំពីការដាក់ពាក្យបណ្តឹងទាមទារថ្លៃលក់ ដោយផ្អែកលើកិច្ចសន្យាលក់ទិញ។ រីឯ Yវិញ បានអះអាងថា កិច្ចសន្យាលក់ទិញនៃរឿងក្តីនេះត្រូវចាត់ទុកជាមោឃៈ ដោយសារការបង្ហាញឆន្ទៈមិនពិត ដោយមានការឃុបឃិត។

ក្រមរដ្ឋប្បវេណី មាត្រា 353 កថាខ័ណ្ឌទី 1

ការបង្ហាញឆន្ទៈមិនពិត ដោយមានការឃុបឃិតនឹងភាគីម្ខាងទៀត ត្រូវចាត់ទុកជាមោឃៈ។

ផ្អែកលើមាត្រា 353 កថាខ័ណ្ឌទី 1 យើងមិនអាចដឹងទេថា ① តើXមានបន្ទុកធ្វើការអះអាងនិងបញ្ជាក់ភស្តុតាងអំពីការបង្កើតកិច្ចសន្យាលក់ទិញ ព្រមទាំងការបង្ហាញឆន្ទៈមិនពិតដោយមានការឃុបឃិតឬទេ? ឬក៏ , ②X មានបន្ទុកធ្វើការបញ្ជាក់ភស្តុតាងអំពីការបង្កើតកិច្ចសន្យាលក់ទិញ ហើយ Y មានបន្ទុកធ្វើការអះអាងនិងបញ្ជាក់ភស្តុតាងអំពីការបង្ហាញឆន្ទៈមិនពិតដោយមានការឃុបឃិត

→ ក្រមរដ្ឋប្បវេណី មិនអាចធ្វើជាគំរូនៃការជំនុំជម្រះបានឡើយ

I. អ្វីទៅអង្គហេតុចំបងដែលជាធាតុផ្សំ ?

B) ច្បាប់សារធាតុជាគំរូនៃការជំនុំជម្រះ (ក្រមរដ្ឋប្បវេណី)

លក្ខខណ្ឌគតិយុត្តិដែលមានចែងក្នុងច្បាប់សារធាតុ គឺមិនបានពិចារណាដល់ការទទួលខុសត្រូវក្នុងការអះអាងនិងបញ្ជាក់ភស្តុតាងក្នុងបណ្តឹងទេ ហេតុនេះហើយ ពេលយកមកប្រើក្នុងបណ្តឹង ចាំបាច់ត្រូវតែរៀបចំទម្រង់ឡើងវិញ។

លក្ខខណ្ឌគតិយុត្តិលើច្បាប់សារធាតុ (ក្រមរដ្ឋប្បវេណី)

＋

បែងចែកទៅតាមអង្គហេតុចំបងដែលជាធាតុផ្សំ ដោយពិចារណាដល់ការទទួលខុសត្រូវក្នុងការអះអាងនិងបញ្ជាក់ភស្តុតាង

||

ច្បាប់សារធាតុជាគំរូនៃការជំនុំជម្រះ (ក្រមរដ្ឋប្បវេណី)

I. អ្វីទៅអង្គហេតុចំបងដែលជាធាតុផ្សំ ?

C) គោលការណ៍ស្តីពីអង្គហេតុ និង ភស្តុតាងក្នុងក្រមនីតិវិធីរដ្ឋប្បវេណី

a. គោលការណ៍នៃការទាញហេតុផល

តុលាការមិនអាចយកអង្គហេតុណា ដែលភាគីណាមួយមិនបានអះអាង មកធ្វើជាមូលដ្ឋាននៃសាលក្រមបានឡើយ ។

(ក្រមនីតិវិធីរដ្ឋប្បវេណី មាត្រា 95)

I. អ្វីទៅអង្គហេតុចំបងដែលជាធាតុផ្សំ ?

c) គោលការណ៍ស្ដីពីអង្គហេតុ និង ភស្ដុតាងក្នុងក្រមនីតិវិធីរដ្ឋប្បវេណី

a. គោលការណ៍នៃការទាញហេតុផល

ឧទាហរណ៍ស្ដីពីការទទួលខុសត្រូវក្នុងការអះអាង ៖

ដើមចោទបានទាមទារឱ្យសងប្រាក់កម្ចី ១០០ម៉ឺនយេន ហើយចុងចម្លើយបានទទួលស្គាល់អង្គហេតុនៃការបង្កើតកិច្ចសន្យាខ្ចីបរិភោគ សូមពិចារណាអំពីការអះអាងពាក់ព័ន្ធនឹងការសង

ក្នុងករណីដែលចុងចម្លើយមិនបានអះអាងអំពីអង្គហេតុសងហើយ តុលាការមិនអាចចាត់ទុកថា មានអង្គហេតសងហើយ តាមផ្លូវបណ្ដឹងបានឡើយ ដូច្នេះ មិនអាចទទួលស្គាល់នូវកំណើតនៃអានុភាពគតិយុត្តិនៃការរំលត់កាតព្វកិច្ច ដោយផ្អែកលើអង្គហេតុសងហើយបានឡើយ។

I. អ្វីទៅអង្គហេតុចំបងដែលជាធាតុផ្សំ ?

c) គោលការណ៍ស្តីពីអង្គហេតុ និង ភស្តុតាងក្នុងក្រមនីតិវិធីរដ្ឋប្បវេណី

b. ការទទួលខុសត្រូវក្នុងការបញ្ជាក់ភស្តុតាង

ឧទាហរណ៍នៃការទទួលខុសត្រូវក្នុងការបញ្ជាក់ភស្តុតាង

ដើមចោទបានទាមទារឱ្យសងប្រាក់កម្ចី ១០០ម៉ឺនយេន ហើយចុងចម្លើយបានទទួលស្គាល់អង្គហេតុនៃការបង្កើតកិច្ចសន្យាខ្ចីបរិភោគ សូមពិចារណាអំពីការអះអាងពាក់ព័ន្ធនឹងការសង

ចុងចម្លើយបានអះអាងអំពីអង្គហេតុបានសងហើយ ក៏ប៉ុន្តែ ចុងបញ្ចប់ មិនដឹងថា អង្គហេតុនោះមានច្បាស់លាស់ឬទេ តុលាការមិនអាចចាត់ទុកថាមានអង្គហេតសងហើយ បានឡើយ ដូច្នេះមិនអាចទទួលស្គាល់នូវការរំលត់កាតព្វកិច្ច ដែលជាអានុភាពគតិយុត្តិនៃអង្គហេតុសងបានទេ ហេតុនេះហើយ ត្រូវទទួលស្គាល់នូវការទាមទាររបស់ដើមចោទ។

I. អ្វីទៅអង្គហេតុចំបងដែលជាធាតុផ្សំ ?

C) គោលការណ៍ស្ដីពីអង្គហេតុ និង ភស្តុតាងក្នុងក្រមនីតិវិធីរដ្ឋប្បវេណី

b. ការទទួលខុសត្រូវក្នុងការបញ្ជាក់ភស្តុតាង

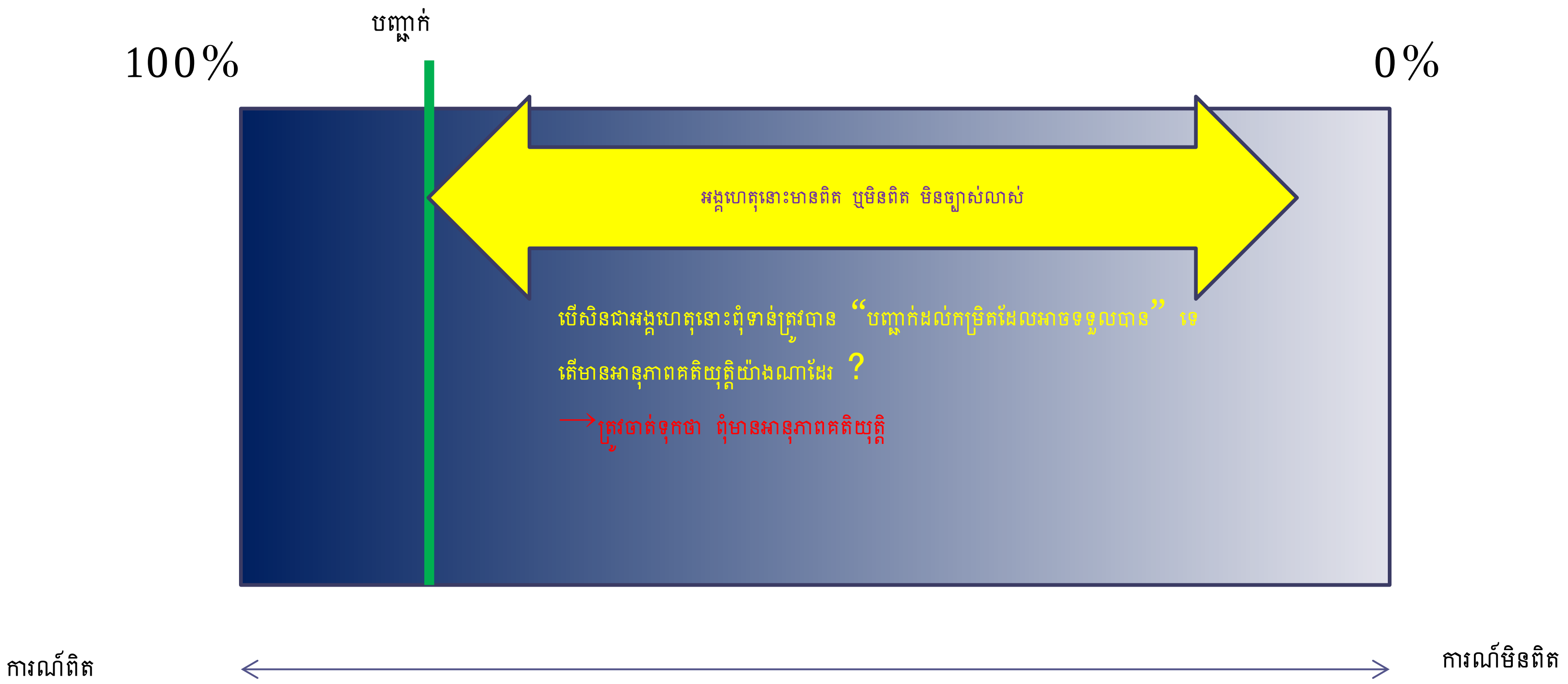

I. អ្វីទៅអង្គហេតុចំបងដែលជាធាតុផ្សំ ?

D) ស្តង់ដារនៃការបែងចែកអង្គហេតុចំបងដែលជាធាតុផ្សំ

អាចបែងចែកបញ្ញត្តិនៃច្បាប់សារធាតុ ទៅតាមមុខងារនៃអានុភាពគតិយុត្តិ ជា៤ប្រភេទ ដូចតទៅ ៖

a. បញ្ញត្តិចែងអំពីកំណើតនៃសិទ្ធិ

បញ្ញត្តិចែងស្តីពីល័ក្ខខ័ណ្ឌនៃកំណើតសិទ្ធិ ឬទំនាក់ទំនងគតិយុត្តិ

b. បញ្ញត្តិចែងអំពីឧបស័គនៃកំណើតសិទ្ធិ

បញ្ញត្តិចែងស្តីពីល័ក្ខខ័ណ្ឌនៃឧបស័គនៃកំណើតសិទ្ធិ

c. បញ្ញត្តិចែងអំពីការរលត់នៃសិទ្ធិ

បញ្ញត្តិចែងស្តីពីល័ក្ខខ័ណ្ឌនៃការរលត់សិទ្ធិដែលបានកើតឡើង

d. បញ្ញត្តិអំពីការរារាំងមិនឱ្យអនុវត្តសិទ្ធិ

បញ្ញត្តិចែងស្តីពីល័ក្ខខ័ណ្ឌនៃការរារាំងនូវការអនុវត្តសិទ្ធិមួយរយៈពេល

ដូច្នេះ ភាគីនៃបណ្តឹងមានបន្ទុក ក្នុងការអះអាងនិងបញ្ជាក់ភស្តុតាងអំពីអង្គហេតុចំបងដែលជាធាតុផ្សំនៃកំណើតនូវអានុភាពគតិយុត្តិដែលមានប្រយោជន៍ចំពោះខ្លួន។

ក៏ប៉ុន្តែ មានការកែប្រែមួយភាគ ដើម្បីឱ្យមានសមភាព

I. អ្វីទៅអង្គហេតុចំបងដែលជាធាតុផ្សំ ?

D) ស្តង់ដារនៃការបែងចែកអង្គហេតុចំបងដែលជាធាតុផ្សំ

ពេលមួយនាអតីតកាល　　　　　　　　　　បច្ចុប្បន្ន

a. កំណើត

b. ឧបស័គ

c. រលត់

d. រារាំង

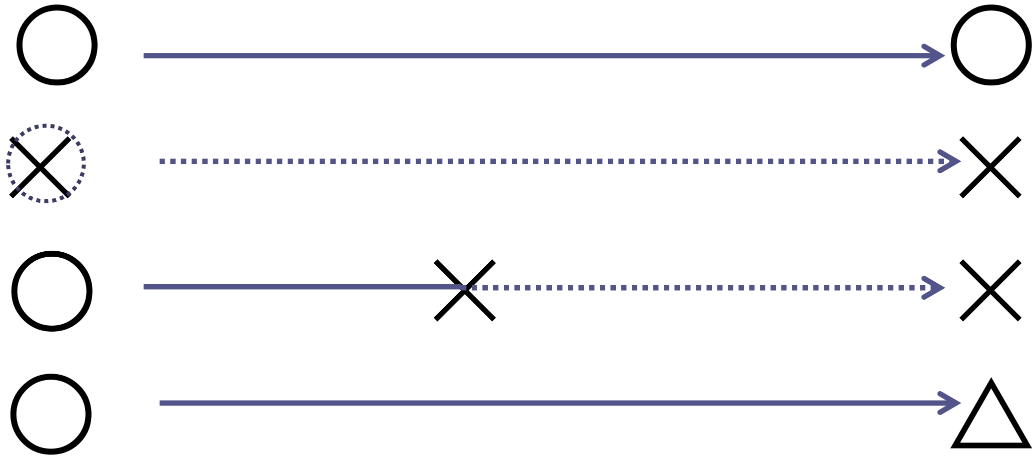

I. អ្វីទៅអង្គហេតុចំបងដែលជាធាតុផ្សំ？

D) ស្តង់ដារនៃការបែងចែកអង្គហេតុចំបងដែលជាធាតុផ្សំ

a. បញ្ញត្តិចែងអំពីកំណើតនៃសិទ្ធិ

ប្រសិនជានៅពេលមួយនាអតីតកាល មានអង្គហេតុដែលជាមូលហេតុធ្វើឱ្យសិទ្ធិកកើតឡើង ដូច្នេះសិទ្ធិក៏កើតមានឡើង（〇） ត្រូវចាត់ទុកថា សិទ្ធិដែលកើតមានឡើងម្តងហើយ មានអត្ថិភាពនៅបច្ចុប្បន្ននេះ（〇）

b. បញ្ញត្តិចែងអំពីឧបសគ្គនៃកំណើតសិទ្ធិ

ទោះជានៅពេលមួយនាអតីតកាល មានអង្គហេតុដែលជាមូលហេតុនៃកំណើតសិទ្ធិក៏ដោយ（◌） ប្រសិនជាមានអង្គហេតុដែលជាឧបសគ្គនៃកំណើតសិទ្ធិ ក្នុងករណីនេះ សិទ្ធិនឹងមិនកើតឡើងទេ（×） ហេតុនេះហើយ ត្រូវចាត់ទុកថា បច្ចុប្បន្ននេះ គ្មានសិទ្ធិនោះទេ（×）

c. បញ្ញត្តិចែងអំពីការរលត់នៃសិទ្ធិ

ទោះជាសិទ្ធិបានកើតឡើងម្តងហើយក៏ដោយ（〇） តែក្រោយមក ប្រសិនជា មានអង្គហេតុដែលរំលត់សិទ្ធិនោះទៅវិញ ពេលនោះ សិទ្ធិនឹងត្រូវរលត់（×） ដូច្នេះ ត្រូវចាត់ទុកថា គ្មានសិទ្ធិនោះទេ（×）

d. បញ្ញត្តិអំពីការរារាំងមិនឱ្យអនុវត្តិសិទ្ធិ

ទោះជាសិទ្ធិបានកើតឡើងម្តងហើយ（〇） ហើយបច្ចុប្បន្ននេះ បានចាត់ទុកថា សិទ្ធិនោះនៅមានអត្ថិភាពដដែល（〇）ក៏ដោយ តែប្រសិនជាមានអង្គហេតុរារាំងមិនឱ្យអនុវត្តសិទ្ធិនោះ មិនអាចអនុវត្តសិទ្ធិនោះបានឡើយ（△）

I. អ្វីទៅអង្គហេតុចំបងដែលជាធាតុផ្សំ ?

D) ស្តង់ដារនៃការបែងចែកអង្គហេតុចំបងដែលជាធាតុផ្សំ

a. បញ្ញត្តិចែងអំពីកំណើតនៃសិទ្ធិ

បញ្ញត្តិចែងស្តីពីល័ក្ខខ័ណ្ឌនៃកំណើតសិទ្ធិ ឬទំនាក់ទំនងគតិយុត្តិ

ឧទាហរណ៍ ៖ ការបង្កើតកិច្ចសន្យាខ្ចីបរិភោគ (ក្រមរដ្ឋប្បវេណី មាត្រា 578) , អំពើអនីត្យានុកូល (មាត្រា 743 កថាខ័ណ្ឌទី1)

b. បញ្ញត្តិចែងអំពីឧបស័គនៃកំណើតសិទ្ធិ

បញ្ញត្តិចែងស្តីពីល័ក្ខខ័ណ្ឌនៃឧបស័គនៃកំណើតសិទ្ធិ

ឧទាហរណ៍ ៖ មោឃភាពដោយសារការភាន់ច្រឡំ (មាត្រា 346 កថាខ័ណ្ឌទី1) , ការលុបចោលដោយសារការឆបោក (មាត្រា 347 កថាខ័ណ្ឌទី1)

c. បញ្ញត្តិចែងអំពីការរលត់នៃសិទ្ធិ

បញ្ញត្តិចែងស្តីពីល័ក្ខខ័ណ្ឌនៃការរលត់សិទ្ធិដែលបានកើតឡើង

ឧទាហរណ៍ ៖ ការសង (មាត្រា 433 កថាខ័ណ្ឌទី1) , អាជ្ញាយុកាលនៃការរំលត់សិទ្ធិ (មាត្រា 480)

d. បញ្ញត្តិអំពីការរារាំងមិនឱ្យអនុវត្តសិទ្ធិ

បញ្ញត្តិចែងស្តីពីល័ក្ខខ័ណ្ឌនៃការរារាំងនូវការអនុវត្តសិទ្ធិមួយរយៈពេល

ឧទាហរណ៍ ៖ ការតវ៉ាឱ្យអនុវត្តព្រមគ្នា (មាត្រា 386, មាត្រា 551 កថាខ័ណ្ឌទី1) , ការតវ៉ាដោយមានការបារម្ភ (មាត្រា 387, មាត្រា 551 កថាខ័ណ្ឌទី2) , សិទ្ធិឃាត់ទុក (មាត្រា 774 កថាខ័ណ្ឌទី1 វាក្យខ័ណ្ឌទី1)

II. នីតិវិធីបណ្ដឹងរដ្ឋប្បវេណី និង អង្គហេតុចំបងដែលជាធាតុផ្សំ

A) សេចក្ដីពន្យល់ទូទៅ

a. គោលគំនិតនៃការទាមទារ (Antrag) (”សាលក្រមដែលទាមទារ”ក្រមនីតិវិធីរដ្ឋប្បវេណី មាត្រា75 កថាខ័ណ្ឌទី2 ចំណុច ខ. វាក្យខ័ណ្ឌដំបូង) , សេចក្ដីសម្រេចបញ្ចប់ (មាត្រា189 កថាខ័ណ្ឌទី1 ចំណុច ច.)

→នៅក្នុងមេរៀនផ្សេង

b. កម្មវត្ថុនៃបណ្ដឹង (Streitgegenstand)

សិទ្ធិ ឬទំនាក់ទំនងគតិយុត្តិដែលជាកម្មវត្ថុនៃការជំនុំជម្រះ

c. មធ្យោបាយតទល់និងការពារខ្លួន (”អង្គហេតុចាំបាច់ ដើម្បីបញ្ជាក់ការទាមទារ” មាត្រា 75 កថាខ័ណ្ឌទី2 ចំណុច ខ. វាក្យខ័ណ្ឌក្រោយ, ពីមាត្រា 93ទៅ, មាត្រា 101 កថាខ័ណ្ឌទី2 និងទី3)

មូលហេតុនៃការទាមទារ, ការតវ៉ា, ការតវ៉ាចំពោះការតវ៉ា, ការតវ៉ាចំពោះការតវ៉ាថែមទៀត, ការតវ៉ាពីលើការតវ៉ានោះទៀត ……….

d. ការទទួលស្គាល់ឬមិនទទួលស្គាល់ (មាត្រា 101 កថាខ័ណ្ឌទី2, ទី3)

II. នីតិវិធីបណ្តឹងរដ្ឋប្បវេណី និង អង្គហេតុចំបងដែលជាធាតុផ្សំ

A) សេចក្តីពន្យល់ទូទៅ

c. មធ្យោបាយតទល់និងការពារខ្លួន

i. មូលហេតុនៃការទាមទារ (Klagegrund) ("អង្គហេតុចាំបាច់ ដើម្បីបញ្ជាក់នូវការទាមទារ" មាត្រា 75 កថាខ័ណ្ឌទី2 ចំណុច ខ. វាក្យខ័ណ្ឌក្រោយ)

អង្គហេតុដែលភាគី (ជាគោលការណ៍ គឺដើមចោទ) មានបន្ទុកធ្វើការអះអាងនិងបញ្ជាក់ភស្តុតាង ដើម្បីបង្កើតជាមូលដ្ឋាននៃកម្មវត្ថុនៃបណ្តឹង

* មូលហេតុនៃការទាមទារ ត្រូវបានកំណត់ដោយកម្មវត្ថុនៃបណ្តឹង

II. នីតិវិធីបណ្ដឹងរដ្ឋប្បវេណី និង អង្គហេតុចំបងដែលជាធាតុផ្សំ

A) សេចក្ដីពន្យល់ទូទៅ

c. មធ្យោបាយតទល់និងការពារខ្លួន

ii. ការតវ៉ា (Einrede) (ក្រមនីតិវិធីរដ្ឋប្បវេណី មាត្រា101 កថាខណ្ឌទី3)

អង្គហេតុនេះផ្សេងពីមូលហេតុនៃការទាមទារ ហើយអាចជាអង្គហេតុមានអត្ថិភាពព្រមគ្នានឹងមូលហេតុនៃការទាមទារដែរ ព្រមទាំងជាអង្គហេតុអាចបំបាត់នូវអានុភាពគតិយុត្តិដែលកើតឡើងដោយមូលហេតុនៃការទាមទារ ជាការគ្រប់គ្រាន់

iii. ការតវ៉ាចំពោះការតវ៉ា (Replik)

នេះខុសពីការតវ៉ា ហើយអាចមានអត្ថិភាពព្រមគ្នានឹងការតវ៉ាដែរ ព្រមទាំងជាអង្គហេតុអាចបំបាត់នូវអានុភាពគតិយុត្តិដែលកើតឡើងពីការតវ៉ា ជាការគ្រប់គ្រាន់

iv. ការតវ៉ាចំពោះការតវ៉ាថែមទៀត (Duplik)

v. ការតវ៉ាពីលើការតវ៉ានោះទៀត (Triplik)

II. នីតិវិធីបណ្ដឹងរដ្ឋប្បវេណី និង អង្គហេតុចំបងដែលជាធាតុផ្សំ

A) សេចក្ដីពន្យល់ទូទៅ

d. ការទទួលស្គាល់ឬមិនទទួលស្គាល់

i. ការសារភាព

គឺជាសកម្មភាពបណ្ដឹងនៅក្នុងកាលបរិច្ឆេទទាញហេតុផល ឬកាលបរិច្ឆេទត្រៀមសម្រាប់ការទាញហេតុផល ដែលទទួលស្គាល់នូវអង្គហេតុចំបងដែលជាធាតុផ្សំ ហើយដែលភាគីម្ខាងទៀតមានការទទួលខុសត្រូវក្នុងការអះអាងនិងបញ្ជាក់ភស្តុតាង

→ការសារភាពនឹងចងភាគីនិងតុលាការ

- តុលាការ （ក្រមនីតិវិធីរដ្ឋប្បវេណី មាត្រា 123 កថាខ័ណ្ឌទី2）
- ភាគី （មាត្រាដដែល កថាខ័ណ្ឌទី3）

ii. ការមិនបង្ហាញឆន្ទៈច្បាស់លាស់ （មាត្រា 96 កថាខ័ណ្ឌទី1 វាក្យខ័ណ្ឌទី1）

iii. ការមិនដឹងអំពីអង្គហេតុ （មាត្រា 96 កថាខ័ណ្ឌទី2）

iv. ការមិនទទួលស្គាល់

គឺជាសកម្មភាពបណ្ដឹងនៅក្នុងកាលបរិច្ឆេទទាញហេតុផល ឬកាលបរិច្ឆេទត្រៀមសម្រាប់ការទាញហេតុផល ដែលមិនទទួលស្គាល់នូវអង្គហេតុចំបងដែលជាធាតុផ្សំ ហើយដែលភាគីម្ខាងទៀតមានការទទួលខុសត្រូវក្នុងការអះអាងនិងបញ្ជាក់ភស្តុតាង

→តុលាការ ៖ ក្នុងករណីដែលមានការទទួលស្គាល់នូវអង្គហេតុចំបងដែលជាធាតុផ្សំនេះ ត្រូវធ្វើការបញ្ជាក់ដោយភស្តុតាង （មាត្រា123 កថាខ័ណ្ឌទី1）

ភាគី ៖ មានបន្ទុកក្នុងការបញ្ជាក់ដោយភស្តុតាងស្ដីពីអង្គហេតុចំបងដែលជាធាតុផ្សំនេះ

II. នីតិវិធីបណ្តឹងរដ្ឋប្បវេណី និង អង្គហេតុចំបងដែលជាធាតុផ្សំ

B) សេចក្តីពន្យល់លំអិត

ករណីសិក្សាទី 1

ការអះអាងរបស់ X

នៅថ្ងៃទី1 ខែធ្នូ ឆ្នាំ 2013 ខ្ញុំបានបង្កើតកិច្ចសន្យាលក់ចិញ្ចៀន A ដែលខ្ញុំបានទទួលដោយសន្តតិកម្មពីមុន ទៅឱ្យ Y ដោយសារគាត់ចង់បាន ក្នុងតម្លៃ១ម៉ឺនដុល្លារ ហើយបានប្រគល់ឱ្យគាត់នៅថ្ងៃនោះ ដោយកំណត់ថ្ងៃទី6 ខែមករា ឆ្នាំ 2014 ជាថ្ងៃបង់ប្រាក់។

ក៏ប៉ុន្តែ Y បានលើកមូលហេតុនេះមូលហេតុនោះ មិនព្រមបង់ថ្លៃទិញសោះ។ ខ្ញុំក៏ទាមទារឱ្យគាត់បង់ថ្លៃ ១ម៉ឺនដុល្លារនោះ។

ការអះអាងរបស់ Y

ស្តីពីការលក់ចិញ្ចៀន គ្មានវិវាទអ្វីទេ ក៏ប៉ុន្តែតម្លៃមិនត្រូវរ៉ូវគ្នា។ ម្យ៉ាងទៀត ខ្ញុំបានឮថា X បានទិញចិញ្ចៀននោះពីម្តាយមីងរបស់គាត់ មិនមែនបានដោយសន្តតិកម្មទេ។

II. នីតិវិធីបណ្ដឹងរដ្ឋប្បវេណី និង អង្គហេតុចំបងដែលជាធាតុផ្សំ

B) សេចក្ដីពន្យល់លំអិត

ករណីសិក្សាទី 1

a. កម្មវត្ថុនៃបណ្ដឹង

i. សិទ្ធិប្រត្យ័ក្ស

→ត្រូវបានកំណត់ដោយប្រធាននៃសិទ្ធិ និងខ្លឹមសារ

ii. សិទ្ធិលើបំណុល （ក្រមរដ្ឋប្បវេណី មាត្រា 309）

① កិច្ចសន្យា

② សកម្មភាពឯកតោភាគី

③ ការគ្រប់គ្រងដោយឈឺឆ្អាល

④ សេចក្ដីចម្រើនឥតហេតុ

⑤ អំពើអនីត្យានុកូល

II. នីតិវិធីបណ្ដឹងរដ្ឋប្បវេណី និង អង្គហេតុចំបងដែលជាធាតុផ្សំ

B) សេចក្ដីពន្យល់លំអិត

ករណីសិក្សាទី 1

a. កម្មវត្ថុនៃបណ្ដឹង

ii. សិទ្ធិលើបំណុល

① កិច្ចសន្យា

→ជាពិសេស ត្រូវបានកំណត់ទៅដោយខ្លឹមសារ និងមូលហេតុនៃកំណើតនៃសិទ្ធិ

សិទ្ធិទាមទារ ……… ដោយផ្អែកលើកិច្ចសន្យា ………..

ខ្លឹមសារនៃសិទ្ធិ — មូលហេតុនៃកំណើតនៃសិទ្ធិ

កម្មវត្ថុនៃបណ្ដឹងនៃករណីសិក្សាទី 1　សិទ្ធិទាមទារឱ្យបង់ប្រាក់ដោយផ្អែកលើកិច្ចសន្យា លក់ទិញ

II. នីតិវិធីបណ្ដឹងរដ្ឋប្បវេណី និង អង្គហេតុចំបងដែលជាធាតុផ្សំ

B) សេចក្ដីពន្យល់លំអិត

ករណីសិក្សាទី 1

b. មូលហេតុនៃការទាមទារ

ក្រមរដ្ឋប្បវេណី មាត្រា 515

ការលក់ទិញសំដៅទៅលើកិច្ចសន្យាមួយដែលភាគីម្ខាងហៅថា អ្នកលក់មានករណីយកិច្ចត្រូវផ្ទេរកម្មសិទ្ធិ ឬ សិទ្ធិផ្សេងទៀតលើទ្រព្យសម្បត្តិ ឱ្យទៅភាគីម្ខាងទៀតហៅថា អ្នកទិញ ហើយអ្នកទិញមានករណីយកិច្ចត្រូវចេញថ្លៃជាប្រាក់ឱ្យអ្នកលក់ ។

ក្រមរដ្ឋប្បវេណី មាត្រា 516 វាក្យខ័ណ្ឌទី 1

កិច្ចសន្យាលក់ទិញអាចត្រូវបានបង្កើតឡើង ដោយមានការព្រមព្រៀងគ្នារវាងភាគី ទាំងសងខាងតែប៉ុណ្ណោះ ………… ។

ក្រមរដ្ឋប្បវេណី មាត្រា 554

អ្នកទិញត្រូវមានករណីយកិច្ចបង់ថ្លៃជាប្រាក់ដែលសន្យា និង ករណីយកិច្ចទទួលវត្ថុ ដែលខ្លួនបានទិញ ។

ក្រមរដ្ឋប្បវេណី មាត្រា 555 កថាខ័ណ្ឌទី3

ក្នុងករណីដែល ……… មិនបានកំណត់ពេលបង់ថ្លៃផង អ្នកទិញមានករណីយកិច្ចបង់ថ្លៃទៅអ្នកលក់ នៅពេលដែលអ្នកលក់ទាមទារឱ្យអ្នកទិញបង់ ។

II. នីតិវិធីបណ្តឹងរដ្ឋប្បវេណី និង អង្គហេតុចំបងដែលជាធាតុផ្សំ

B) សេចក្តីពន្យល់លំអិត

ករណីសិក្សាទី 1

b. មូលហេតុនៃការទាមទារ

តើអ្វីទៅ អង្គហេតុចំបងដែលធាតុផ្សំនៃកិច្ចសន្យាលក់ទិញ ?

→ដើម្បីបង្កើតកិច្ចសន្យាលក់ទិញ តើត្រូវការអង្គហេតុចំបងដែលជាធាតុផ្សំដែលចាំបាច់យ៉ាងតិចអ្វីខ្លះ ?

i. ការកំណត់ច្បាស់លាស់នូវវត្ថុដែលជាកម្មវត្ថុ
ii. ទឹកប្រាក់ថ្លៃលក់ (ក្រមរដ្ឋប្បវេណី មាត្រា 521 កថាខ័ណ្ឌទី1)
iii. ការបរិច្ឆេទនៃការបង់ថ្លៃលក់ (មាត្រា 555 កថាខ័ណ្ឌទី3)
iv. វត្ថុដែលជាកម្មវត្ថុ ត្រូវជាកម្មសិទ្ធិរបស់អ្នកលក់ (មាត្រា 531 កថាខ័ណ្ឌទី2)
v. ហេតុដែលជម្រុញឱ្យបង្កើតកិច្ចសន្យាលក់ទិញ
vi. ការប្រគល់វត្ថុដែលជាកម្មវត្ថុនៃការលក់ទិញ (មាត្រា 346)
vii. អង្គហេតុនៃការមិនបានបង់ថ្លៃលក់ (មាត្រា 554)

II. នីតិវិធីបណ្ដឹងរដ្ឋប្បវេណី និង អង្គហេតុចំបងដែលជាធាតុផ្សំ

B) សេចក្ដីពន្យល់លំអិត

ករណីសិក្សាទី 1

b. មូលហេតុនៃការទាមទារ

តើអ្វីទៅ អង្គហេតុចំបងដែលធាតុផ្សំនៃកិច្ចសន្យា លក់ទិញ ?

i. ការកំណត់ច្បាស់លាស់នូវវត្ថុដែលជាកម្មវត្ថុ

ii. ទឹកប្រាក់ថ្លៃលក់

ឱ្យតែបានកំណត់ថា ①លក់អ្វី ②ក្នុងតម្លៃប៉ុន្មាន បានហើយ

◎ ស្ដីពីអង្គហេតុចំបងដែលជាធាតុផ្សំ សំខាន់គឺ មិនត្រូវសរសេរអំពីអង្គហេតុអ្វីដែលមិនត្រូវការទេ។

II. នីតិវិធីបណ្ដឹងរដ្ឋប្បវេណី និង អង្គហេតុចំបងដែលជាធាតុផ្សំ

B) សេចក្ដីពន្យល់លំអិត

ករណីសិក្សាទី 1

b. មូលហេតុនៃការទាមទារ

i. នៅថ្ងៃទី1 ខែធ្នូ ឆ្នាំ 2013 ដើមចោទបានលក់ចិញ្ចៀន A ទៅឱ្យចុងចម្លើយ ក្នុងតម្លៃ១ម៉ឺនដុល្លារ។

ii. ដូច្នេះ ដើមចោទទាមទារចំពោះចុងចម្លើយ ឱ្យបង់ប្រាក់១ម៉ឺនដុល្លារ ដោយផ្អែកលើកិច្ចសន្យា លក់ទិញនោះ។

II. នីតិវិធីបណ្តឹងរដ្ឋប្បវេណី និង អង្គហេតុចំបងដែលជាធាតុផ្សំ

B) សេចក្តីពន្យល់លំអិត

ករណីសិក្សាទី 1

b. មូលហេតុនៃការទាមទារ

នៅថ្ងៃទី1 ខែធ្នូ ឆ្នាំ2013 ដើមចោទបាន .... ចំពោះចុងចម្លើយ

- នៅថ្ងៃទី1 ខែធ្នូ ឆ្នាំ2013 ដើមចោទបាន .... : កំណត់ច្បាស់លាស់អំពីកាលបរិច្ឆេទ
- ចំពោះចុងចម្លើយ : កំណត់ច្បាស់លាស់អំពីភាគីនៃកិច្ចសន្យា

កំណត់ច្បាស់លាស់អំពីកិច្ចសន្យា (អាចកំណត់ច្បាស់លាស់អំពីកិច្ចសន្យាបានដោយ ①ភាគី, ②ការបរិច្ឆេទបង្កើតកិច្ចសន្យា។)

បានលក់ ចិញ្ចៀនA ក្នុងតម្លៃ១ម៉ឺនដុល្លារ។

- បានលក់ : កិច្ចសន្យាលក់ទិញ
- ចិញ្ចៀនA : វត្ថុដែលជាកម្មវត្ថុ
- ក្នុងតម្លៃ១ម៉ឺនដុល្លារ។ : ថ្លៃលក់

II. នីតិវិធីបណ្តឹងរដ្ឋប្បវេណី និង អង្គហេតុចំបងដែលជាធាតុផ្សំ

B) សេចក្តីពន្យល់លំអិត

ករណីសិក្សាទី 1

b. មូលហេតុនៃការទាមទារ

ស្តីពីការសរសេរសង្ខេប (សរុបសេចក្តី)

ក្រមនីតិវិធីរដ្ឋប្បវេណី មាត្រា 189 កថាខ័ណ្ឌទី2

ចំពោះអង្គហេតុ និង ចំណុចវិវាទ ត្រូវសរសេរខ្លឹមសារសំខាន់ៗដោយផ្អែកលើសេចក្តីថ្លែងការណ៍របស់ភាគី ។

ការសរសេរអំពីអង្គហេតុ (សូមមើលមាត្រាដដែល កថាខ័ណ្ឌទី1 ចំ,ណុច ឃ.) ក្នុងលិខិតសាលក្រមជប៉ុន តាមធម្មតា បន្ទាប់ពីមូលហេតុនៃការទាមទារ គេតែងតែសរសេរសង្ខេបសរុបសេចក្តីផ្សារភ្ជាប់ទៅនឹងគោលគំនិតនៃការទាមទារ ។ ការសរុបសេចក្តីនេះ មានមុខងារបញ្ជាក់ឱ្យបានច្បាស់លាស់អំពីការអះអាងតាមផ្លូវច្បាប់របស់ដើមចោទ ដោយផ្អែកលើមូលហេតុនៃការទាមទារ ដោយមានចំណុចស្តីពី ① វត្ថុដែលជាកម្មវត្ថុ, ②ប្រភេទបណ្តឹងផ្តល់តាវកាលិក ឬទាមទារការបញ្ជាក់ ឬបង្កើតទំនាក់ទំនងគតិយុត្តិ , ③ការទាមទារទាំងស្រុង ឬការទាមទារមួយភាគ, ④ការរួមបញ្ចូលនូវការទាមទារ។

ក្នុងនេះ សូមជូនជាឧទាហរណ៍មួយស្តីពីការសរុបសេចក្តី ក្នុងការអនុវត្តជាក់ស្តែងនៅជប៉ុន។

នៅជប៉ុន ទោះជាក្នុងពាក្យបណ្តឹងក៏ដូចគ្នាដែរ គេច្រើនតែសរសេរសរុបសេចក្តី បន្ទាប់ពីមូលហេតុនៃការទាមទារ។

II. នីតិវិធីបណ្តឹងរដ្ឋប្បវេណី និង អង្គហេតុចំបងដែលជាធាតុផ្សំ

B) សេចក្តីពន្យល់លំអិត

ករណីសិក្សាទី 1

c. ការទទួលស្គាល់ ឬមិនទទួលស្គាល់ចំពោះមូលហេតុនៃការទាមទារ

i. ការអះអាងរបស់ Y គឺ “ថ្លៃលក់មិនទាន់ត្រូវរ៉ូវគ្នា”

ii. ការអះអាងរបស់ Y “ចិញ្ចៀន A នោះ X មិនមែនបានធ្វើលទ្ធកម្មដោយសន្តិកម្មទេ”

- ការទទួលស្គាល់ ឬមិនទទួលស្គាល់នូវមូលហេតុនៃការទាមទារក្នុង ករណីសិក្សាទី 1

មិនទទួលស្គាល់នូវមូលហេតុនៃការទាមទារ

d. ការតវ៉ា

II. នីតិវិធីបណ្ដឹងរដ្ឋប្បវេណី និង អង្គហេតុចំបងដែលជាធាតុផ្សំ

B) សេចក្ដីពន្យល់លំអិត

ករណីសិក្សាទី 1

e. ឧទាហរណ៍នៃការសរសេរអំពីអង្គហេតុ

1. មូលហេតុនៃការទាមទារ
   - i. នៅថ្ងៃទី1 ខែធ្នូ ឆ្នាំ 2013 ដើមចោទបានលក់ចិញ្ចៀន A ទៅឱ្យចុងចម្លើយ ក្នុងតម្លៃ១ម៉ឺនដុល្លា។
   - ii. ដូច្នេះ ដើមចោទទាមទារចំពោះចុងចម្លើយ ឱ្យបង់ប្រាក់១ម៉ឺនដុល្លារ ដោយផ្អែកលើកិច្ចសន្យាលក់ទិញនោះ។
2. ការទទួលស្គាល់ ឬមិនទទួលស្គាល់នូវមូលហេតុនៃការទាមទារ

   ការទទួលស្គាល់ ឬមិនទទួលស្គាល់នូវមូលហេតុនៃការទាមទារ i ។

II. នីតិវិធីបណ្តឹងរដ្ឋប្បវេណី និង អង្គហេតុចំបងដែលជាធាតុផ្សំ

B) សេចក្តីពន្យល់លំអិត

ករណីសិក្សាទី 1

f. ដ្យាក្រាម

K g

a	X・Y ថ្ងៃទី 1 ខែធ្នូ ឆ្នាំ 2013 លក់ចិញ្ចៀន A ក្នុងតម្លៃ ១ម៉ឺនដុល្លារ	×

II. នីតិវិធីបណ្តឹងរដ្ឋប្បវេណី និង អង្គហេតុចំបងដែលជាធាតុផ្សំ

B) សេចក្តីពន្យល់លំអិត

ករណីសិក្សាទី 1

f. ដ្យាក្រាម

តារាងពាក្យកាត់

K g	មូលហេតុនៃការទាមទារ	○	សារភាព
E	ការតវ៉ា	×	មិនទទួលស្គាល់
R	ការតវ៉ាចំពោះការតវ៉ា	△	មិនដឹងអំពីអង្គហេតុ
D	ការតវ៉ាចំពោះការតវ៉ាថែមទៀត	ជាក់ស្តែង	អង្គហេតុជាក់ស្តែង
T	ការតវ៉ាពីលើការតវ៉ាទៀត		

គំរូនៃដ្យាក្រាម

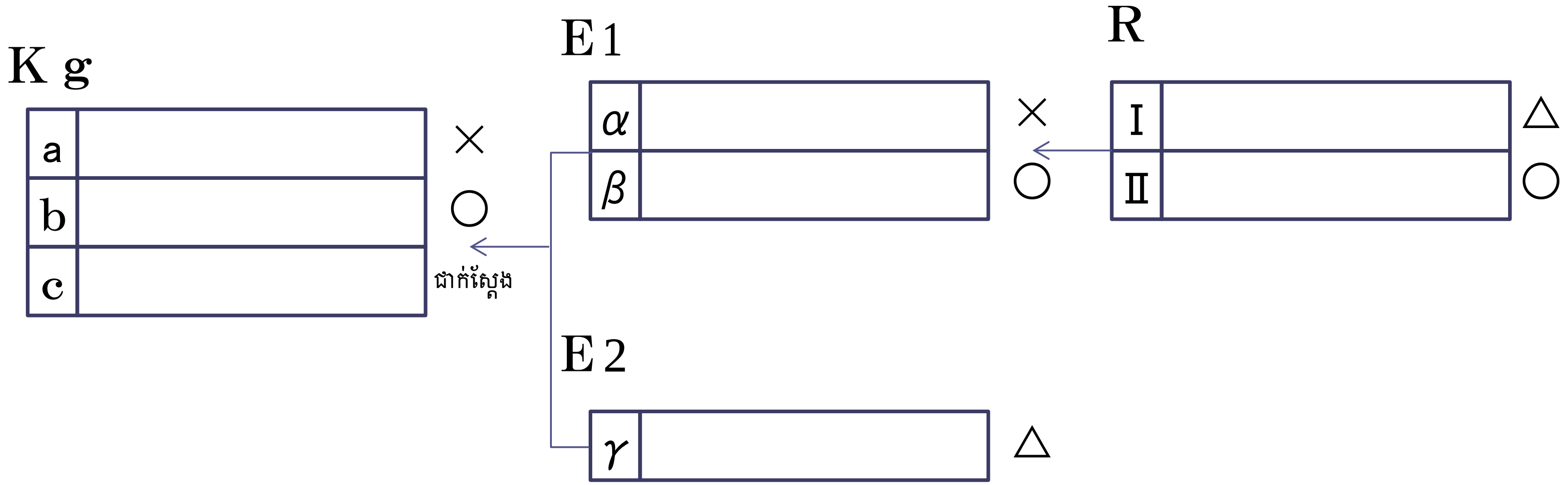

II. នីតិវិធីបណ្តឹងរដ្ឋប្បវេណី និង អង្គហេតុចំបងដែលជាធាតុផ្សំ

B) សេចក្តីពន្យល់លំអិត

ករណីសិក្សាទី 2

ការអះអាងរបស់ X

នៅថ្ងៃទី1 ធ្នូ 2006 Y ដែលត្រូវជាប្តីរបស់កូនស្រីខ្ញុំឈ្មោះ A បានស្នើសុំខ្ចីប្រាក់ 30ម៉ឺនដុល្លារ ពីខ្ញុំ ដើម្បីប្រកបអាជីវកម្មរបស់គាត់។ នៅថ្ងៃបន្ទាប់ ក៏បានព្រមព្រៀងនឹង Y បង្កើតកិច្ចសន្យាប្រាក់កម្ចីចំនួន 20ម៉ឺនដុល្លារ ដោយយកការប្រាក់ 6% ក្នុង១ឆ្នាំ ហើយត្រូវសងនៅថ្ងៃទី 3 ខែធ្នូ ឆ្នាំ2008។ នៅថ្ងៃបន្ទាប់ពីថ្ងៃព្រមព្រៀង ខ្ញុំបានទៅធនាគារ B បើកប្រាក់ ហើយប្រគល់ 20ម៉ឺនដុល្លារទៅឱ្យ Y ។ តាមការពិត គាត់ចង់ខ្ចី 30ម៉ឺនដុល្លារ តែពេលនោះ ខ្ញុំមានមិនគ្រប់ដែរ ក៏បានពន្យល់គាត់ ហើយគាត់ក៏យល់ព្រមខ្ចីត្រឹម 20ម៉ឺនដុល្លារ។

ក៏ប៉ុន្តែ Y មិនព្រមសងទេ ដោយនិយាយថា "ប្រាក់នោះមិនចាំបាច់សងទេ" ។ ដូច្នេះ ខ្ញុំក៏បានទាមទារឱ្យសងប្រាក់ដើម20ម៉ឺនដុល្លារដែលបានឱ្យគាត់ខ្ចីនោះ។

ការអះអាងរបស់ Y

X ដែលជាឪពុកក្មេកខ្ញុំ ពិតជាបានប្រគល់ប្រាក់ចំនួន 20ម៉ឺនដុល្លារមកខ្ញុំមែន។ តែ X បានឱ្យមកខ្ញុំ ដោយនិយាយថា ប្រាក់នេះសម្រាប់ប្រើក្នុងការឈរឈ្មោះបោះឆ្នោតទៅ។ នៅថ្ងៃទី 1 ខែធ្នូ ឆ្នាំ 2006 ខ្ញុំបាននិយាយប្រាប់គាត់ថា ខ្ញុំត្រូវការមូលធនខ្ទង់ 20 ទៅ30ម៉ឺនដុល្លារក្នុងការឈរឈ្មោះបោះឆ្នោតរបស់ខ្ញុំ ហើយសុំឱ្យគាត់ជួយ។ នៅថ្ងៃបន្ទាប់ គាត់បានធ្វើប្រទានកម្មមកខ្ញុំចំនួន 20ម៉ឺនដុល្លារ ហើយបានប្រាប់ឱ្យខ្ញុំប្រើដោយសេរីទៅ។ ដូច្នេះ មិនចាំបាច់សងទៅឱ្យ X វិញទេ។ គាត់ទាមទារឱ្យខ្ញុំសងនេះ គឺប្រហែលជា ខ្ញុំនិងប្រពន្ធខ្ញុំ A មិនត្រូវគ្នា ហើយកំពុងតែនិយាយគ្នាអំពីការលែងលះ បានជាគាត់ទារខ្ញុំបែបនេះ មើលទៅ។

លើសពីនេះ ទោះជាប្រាក់នោះត្រូវសងក៏ដោយ តែកាតព្វកិច្ចដែលត្រូវសងនោះត្រូវបានរលត់ដោយអាជ្ញាយុកាលបាត់ទៅហើយ។

II. នីតិវិធីបណ្ដឹងរដ្ឋប្បវេណី និង អង្គហេតុចំបងដែលជាធាតុផ្សំ

B) សេចក្ដីពន្យល់លំអិត

ករណីសិក្សាទី 2

a. កម្មវត្ថុនៃបណ្ដឹង សិទ្ធិទាមទារឱ្យសងប្រាក់កម្ចីដោយផ្អែកលើកិច្ចសន្យាខ្ចីបរិភោគ

b. មូលហេតុនៃការទាមទារ

ក្រមរដ្ឋប្បវេណី មាត្រា 578 （និយមន័យអំពីការខ្ចីបរិភោគ）

ការខ្ចីបរិភោគ សំដៅទៅលើកិច្ចសន្យាមួយ ដែលភាគីម្ខាង ហៅថាអ្នកឱ្យខ្ចី មានករណីយកិច្ចប្រគល់ការប្រើប្រាស់ដោយសេរី នូវប្រាក់ស្បៀងអាហារ ស្រូវ ឬ វត្ថុជំនួសផ្សេងទៀត ក្នុងអំឡុងពេលដែលមានកំណត់ ឱ្យទៅភាគីម្ខាងទៀត ហៅថាអ្នកខ្ចី ហើយនៅក្រោយពេលដែលអំឡុងពេលនោះបានកន្លងផុត អ្នកខ្ចីមានករណីយកិច្ចសងទៅឱ្យអ្នកឱ្យខ្ចីវិញ នូវវត្ថុដែលមានប្រភេទ គុណភាព និង ចំនួនស្មើគ្នានឹងវត្ថុដែលបានទទួលពីអ្នកឱ្យខ្ចីនោះ ។

ក្រមរដ្ឋប្បវេណី មាត្រា 591 （ករណីយកិច្ចត្រូវសងប្រាក់ដើម និង បង់ការប្រាក់របស់អ្នកខ្ចី）

（1） អ្នកខ្ចី មានករណីយកិច្ចត្រូវសងទៅអ្នកឱ្យខ្ចី នូវវត្ថុដែលមានប្រភេទ គុណភាព និង ចំនួន ស្មើគ្នានឹងវត្ថុដែលបានទទួលការប្រគល់នៅថ្ងៃដែលត្រូវសង ។

→①ការបង្កើតកិច្ចសន្យាខ្ចីបរិភោគ （មាត្រា578） ，②ការប្រគល់ប្រាក់ដោយផ្អែកលើកិច្ចសន្យា （មាត្រា591 កថាខណ្ឌទី1） ，③ថ្ងៃត្រូវសងបានចូលមកដល់ （កថាខណ្ឌដែល）

II. នីតិវិធីបណ្ដឹងរដ្ឋប្បវេណី និង អង្គហេតុចំបងដែលជាធាតុផ្សំ

B) សេចក្ដីពន្យល់លំអិត

ករណីសិក្សាទី 2

b. មូលហេតុនៃការទាមទារ

តើអង្គហេតុចំបងដែលជាធាតុផ្សំ ក្នុងកិច្ចសន្យាខ្ចីបរិភោគ មានអ្វីខ្លះ ?

ក្រមរដ្ឋប្បវេណី មាត្រា 578 (និយមន័យនៃការខ្ចីបរិភោគ)

ការខ្ចីបរិភោគ សំដៅទៅលើកិច្ចសន្យាមួយ ដែលភាគីម្ខាង ហៅថាអ្នកឱ្យខ្ចី មាន ករណីយកិច្ចប្រគល់ការប្រើប្រាស់ដោយសេរី នូវប្រាក់ស្បៀងអាហារ ស្រូវ ឬ វត្ថុជំនួសផ្សេងទៀត ក្នុងអំឡុងពេលដែលមានកំណត់ ឱ្យទៅភាគីម្ខាងទៀត ហៅថាអ្នកខ្ចី ហើយនៅក្រោយពេលដែលអំឡុងពេលនោះបានកន្លងផុត អ្នកខ្ចីមានករណីយកិច្ចសងទៅឱ្យអ្នកឱ្យខ្ចីវិញ នូវវត្ថុដែលមានប្រភេទ គុណភាព និង ចំនួនស្មើគ្នានឹងវត្ថុដែលបានទទួលពីអ្នកឱ្យខ្ចីនោះ ។

i. អ្នកឱ្យខ្ចី ⟶ អ្នកខ្ចី សន្យាប្រគល់ប្រាក់

ii. អ្នកខ្ចី ⟶ អ្នកឱ្យខ្ចី សន្យាសង

iii. ព្រមព្រៀងអំពីថ្ងៃសង

II. នីតិវិធីបណ្ដឹងរដ្ឋប្បវេណី និង អង្គហេតុចំបងដែលជាធាតុផ្សំ

B) សេចក្ដីពន្យល់លំអិត

ករណីសិក្សាទី 2

b. មូលហេតុនៃការទាមទារ

អង្គហេតុដែលជាមូលហេតុនៃការទាមទារ នៃសិទ្ធិទាមទារឱ្យសងប្រាក់កម្ចី ដោយផ្អែកលើកិច្ចសន្យាខ្ចីបរិភោគ

i. អ្នកឱ្យខ្ចី ⟶ អ្នកខ្ចី សន្យាប្រគល់ប្រាក់

ii. អ្នកខ្ចី ⟶ អ្នកឱ្យខ្ចី សន្យាសង

iii. ការព្រមព្រៀងអំពីថ្ងៃសង

iv. ការប្រគល់ប្រាក់ដោយផ្អែកលើកិច្ចសន្យា

v. ថ្ងៃសងបានមកដល់

II. នីតិវិធីបណ្ដឹងរដ្ឋប្បវេណី និង អង្គហេតុចំបងដែលជាធាតុផ្សំ

B) សេចក្ដីពន្យល់លំអិត

ករណីសិក្សាទី 2

b. មូលហេតុនៃការទាមទារ

i. នៅថ្ងៃទី 2 ខែធ្នូ ឆ្នាំ2006 ដើមចោទបានព្រមព្រៀងឱ្យចុងចម្លើយខ្ចីប្រាក់ 20ម៉ឺនដុល្លារ ដោយកំណត់ឱ្យសងនៅថ្ងៃទី 3 ខែធ្នូ ឆ្នាំ2008។

ii. នៅថ្ងៃទី 3 ខែធ្នូ ឆ្នាំ2006 ដើមចោទបានប្រគល់ប្រាក់ 20ម៉ឺនដុល្លារ ទៅឱ្យចុងចម្លើយ ដោយផ្អែកលើកិច្ចសន្យាខ្ចីបរិភោគនៃ i។

iii. ថ្ងៃទី3 ខែធ្នូ ឆ្នាំ2008បានមកដល់។

iv. ដូច្នេះ ដើមចោទទាមទារឱ្យចុងចម្លើយសងប្រាក់កម្ចី 20ម៉ឺនដុល្លារ ដោយផ្អែកលើកិច្ចសន្យាខ្ចីបរិភោគ។

II. នីតិវិធីបណ្តឹងរដ្ឋប្បវេណី និង អង្គហេតុចំបងដែលជាធាតុផ្សំ

B) សេចក្តីពន្យល់លំអិត

ករណីសិក្សាទី 2

c. ការទទួលស្គាល់ ឬមិនទទួលស្គាល់នូវមូលហេតុនៃការទាមទារ

i. មិនទទួលស្គាល់នូវមូលហេតុនៃការទាមទារនៃ i ។

ii. ក្នុងចំណោមមូលហេតុនៃការទាមទារនៃ ii ទទួលស្គាល់នូវអង្គហេតុនៃការប្រគល់ប្រាក់នៅថ្ងៃដែលមានសរសេរក្នុង ii តែមិនទទួលស្គាល់នូវអង្គហេតុក្រៅពីនេះ។

II. នីតិវិធីបណ្តឹងរដ្ឋប្បវេណី និង អង្គហេតុចំបងដែលជាធាតុផ្សំ

B) សេចក្តីពន្យល់លំអិត

ករណីសិក្សាទី 2

d. ការតវ៉ា (អាជ្ញាយុកាលនៃការរំលត់សិទ្ធិ)

តើអាជ្ញាយុកាលនៃការរំលត់សិទ្ធិ ជាការមិនទទួលស្គាល់ ឬក៏ជាការតវ៉ា ?

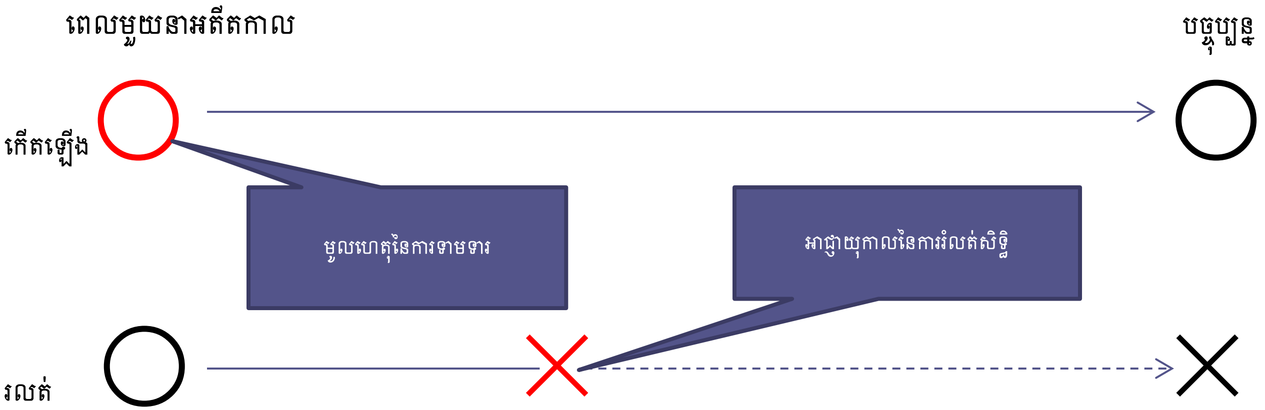

◎ការវិនិច្ឆ័យអំពីភាពមិនសមហេតុសមផល ត្រូវធ្វើឡើងមិនមែនមើលទៅលើអានុភាពគតិយុត្តិទេ គឺត្រូវមើលទៅលើអង្គហេតុចំបងដែលជាធាតុផ្សំ

II. នីតិវិធីបណ្ដឹងរដ្ឋប្បវេណី និង អង្គហេតុចំបងដែលជាធាតុផ្សំ

B) សេចក្ដីពន្យល់លំអិត

ករណីសិក្សាទី 2

d. ការតវ៉ា (អាជ្ញាយុកាលនៃការរំលត់សិទ្ធិ)

ក្រមរដ្ឋប្បវេណី មាត្រា 480

អាជ្ញាយុកាលនៃការរំលត់សិទ្ធិលើបំណុល សំដៅទៅលើការរលត់សិទ្ធិលើបំណុល ដោយផ្អែកលើការណ៍ដែលម្ចាស់បំណុលមិនអនុវត្តសិទ្ធិ ក្នុងអំឡុងពេលដែលត្រូវបានកំណត់ ។

ក្រមរដ្ឋប្បវេណី មាត្រា 486 កថាខ័ណ្ឌទី1

តុលាការមិនអាចសម្រេចសេចក្ដីដោយយកអាជ្ញាយុកាលនៃការរលត់សិទ្ធិលើបំណុលបានឡើយ លើកលែងតែភាគីបានលើកឡើងនូវអាជ្ញាយុកាលនៃការរំលត់សិទ្ធិលើបំណុលនោះ។

II. នីតិវិធីបណ្តឹងរដ្ឋប្បវេណី និង អង្គហេតុចំបងដែលជាធាតុផ្សំ

B) សេចក្តីពន្យល់លំអិត

ករណីសិក្សាទី 2

d. ការតវ៉ា (អាជ្ញាយុកាលនៃការរំលត់សិទ្ធិ)

ក្រមរដ្ឋប្បវេណី មាត្រា 480

អាជ្ញាយុកាលនៃការរំលត់សិទ្ធិលើបំណុល សំដៅទៅលើការរលត់សិទ្ធិលើបំណុល ដោយផ្អែកលើការណ៍ដែលម្ចាស់បំណុលមិនអនុវត្តសិទ្ធិ ក្នុងអំឡុងពេលដែលត្រូវបានកំណត់ ។

→①អំឡុងពេលកំណត់មួយបានកន្លងផុតទៅ

②ក្នុងអំឡុងពេលនោះ ម្ចាស់បំណុលមិនអនុវត្តសិទ្ធិ

II. នីតិវិធីបណ្ដឹងរដ្ឋប្បវេណី និង អង្គហេតុចំបងដែលជាធាតុផ្សំ

B) សេចក្ដីពន្យល់លំអិត

ករណីសិក្សាទី 2

d. ការតវ៉ា (អាជ្ញាយុកាលនៃការរំលត់សិទ្ធិ)

①អំឡុងពេលកំណត់មួយបានកន្លងផុតទៅ

ក្រមរដ្ឋប្បវេណី មាត្រា 481

អាជ្ញាយុកាលនៃការរំលត់សិទ្ធិលើបំណុល ត្រូវគិតចាប់ពីពេលដែលអាចអនុវត្តសិទ្ធិលើបំណុលនោះបាន ។

ក្រមរដ្ឋប្បវេណី មាត្រា 482

អាជ្ញាយុកាលនៃការរំលត់សិទ្ធិលើបំណុល មានអំឡុងពេល ៥ឆ្នាំ លើកលែងតែ …… ។

→ i មានស្ថានភាពអាចអនុវត្តសិទ្ធិលើបំណុលបាន

ii ៥ឆ្នាំបានកន្លងផុតពីពេលនោះ

II. នីតិវិធីបណ្តឹងរដ្ឋប្បវេណី និង អង្គហេតុចំបងដែលជាធាតុផ្សំ

B) សេចក្តីពន្យល់លំអិត

ករណីសិក្សាទី 2

d. ការតវ៉ា (អាជ្ញាយុកាលនៃការរំលត់សិទ្ធិ)

②ក្នុងអំឡុងពេលនោះ ម្ចាស់បំណុលមិនអនុវត្តសិទ្ធិ

→តើនេះក៏ជាអង្គហេតុតវ៉ាមែនឬទេ ?

- តើអាចបញ្ជាក់ភស្តុតាងអំពី "ការមិនអនុវត្តសិទ្ធិ" ដែរឬទេ ?
- តុល្យភាពនឹងហេតុនៃការផ្អាកអាជ្ញាយុកាល ដែលមានចែងក្នុងក្រមរដ្ឋប្បវេណី មាត្រា 489

→មិនចាំបាច់និយាយអំពីអង្គហេតុ "ម្ចាស់បំណុលមិនបានអនុវត្តសិទ្ធិក្នុងអំឡុងពេលនោះ" ជាការតវ៉ាទេ បុគ្គលដែលអះអាងអំពីការផ្អាកអាជ្ញាយុកាល ត្រូវតែធ្វើការអះអាងនិងបញ្ជាក់ភស្តុតាងនៃអង្គហេតុនៃការអនុវត្តសិទ្ធិ ដែលជាការតវ៉ាចំពោះការតវ៉ា។

II. នីតិវិធីបណ្តឹងរដ្ឋប្បវេណី និង អង្គហេតុចំបងដែលជាធាតុផ្សំ

B) សេចក្តីពន្យល់លំអិត

ករណីសិក្សាទី 2

d. ការតវ៉ា (អាជ្ញាយុកាលនៃការរំលត់សិទ្ធិ)

i. (មានស្ថានភាពអាចអនុវត្តសិទ្ធិលើបំណុលបាន)

→មាននៅក្នុងមូលហេតុនៃការទាមទារហើយ មិនចាំបាច់អះអាងទេ

(គោលការណ៍នៃការអះអាងរួម)

ii. អំឡុងពេល៥ឆ្នាំបានកន្លងផុត ពីពេលនោះ

iii. ភាគីបានបង្ហាញឆន្ទៈលើកឡើងនូវអាជ្ញាយុកាល (ក្រមរដ្ឋប្បវេណី មាត្រា 486 កថាខ័ណ្ឌទី1)

II. នីតិវិធីបណ្តឹងរដ្ឋប្បវេណី និង អង្គហេតុចំបងដែលជាធាតុផ្សំ

B) សេចក្តីពន្យល់លំអិត

ករណីសិក្សាទី 2

d. ការតវ៉ា (អាជ្ញាយុកាលនៃការរំលត់សិទ្ធិ)

i. ថ្ងៃទី 3 ខែធ្នូ ឆ្នាំ2013 បានកន្លងផុតទៅ។

ii. នៅថ្ងៃទី០ ខែ០ ឆ្នាំ 2014 ដែលជាកាលបរិច្ឆេទនៃការទាញហេតុផលដោយផ្ទាល់មាត់ Y បានបង្ហាញឆន្ទៈលើកឡើងនូវអាជ្ញាយុកាលខាងលើនេះ។

◆ វិធីគណនាថ្ងៃបញ្ចប់នៃអំឡុងពេល

ថ្ងៃចាប់ផ្តើមគណនាអំឡុងពេល ៖ ថ្ងៃទី4 ខែធ្នូ ឆ្នាំ2008 (ក្រមរដ្ឋប្បវេណី មាត្រា 334 កថាខ័ណ្ឌទី1 វាក្យខ័ណ្ឌទី1)

ថ្ងៃបញ្ចប់នៃអំឡុងពេល ៖ ថ្ងៃទី 3 ខែធ្នូ ឆ្នាំ2013

(ថ្ងៃទី4ខែធ្នូ គឺជាមួយថ្ងៃមុននៃថ្ងៃចាប់ផ្តើមរាប់ (មាត្រា335 កថាខ័ណ្ឌទី1, និងកថាខ័ណ្ឌទី2 វាក្យខ័ណ្ឌទី1))

→អង្គហេតុចំបងដែលជាធាតុផ្សំ គឺការកន្លងផុតទៅនៃថ្ងៃទី 3 ខែធ្នូ ឆ្នាំ2013 (មាត្រា 334 កថាខ័ណ្ឌទី2)

e. ការទទួលស្គាល់ ឬមិនទទួលស្គាល់ចំពោះការតវ៉ា

II. នីតិវិធីបណ្តឹងរដ្ឋប្បវេណី និង អង្គហេតុចំបងដែលជាធាតុផ្សំ

B) សេចក្តីពន្យល់លំអិត

ករណីសិក្សាទី 2

f. ឧទាហរណ៍នៃការសរសេរអង្គហេតុ

1. មូលហេតុនៃការទាមទារ
   - i. នៅថ្ងៃទី 2 ខែធ្នូ ឆ្នាំ2006 ដើមចោទបានព្រមព្រៀងឱ្យចុងចម្លើយខ្ចីប្រាក់ 20ម៉ឺនដុល្លារ ដោយកំណត់ឱ្យសងនៅថ្ងៃទី 3 ខែធ្នូ ឆ្នាំ2008។
   - ii. នៅថ្ងៃទី 3 ខែធ្នូ ឆ្នាំ2006 ដើមចោទបានប្រគល់ប្រាក់ 20ម៉ឺនដុល្លារ ទៅឱ្យចុងចម្លើយ ដោយផ្អែកលើកិច្ចសន្យាខ្ចីបរិភោគនៃ i។
   - iii. ថ្ងៃទី3 ខែធ្នូ ឆ្នាំ2008បានមកដល់។
   - iv. ដូច្នេះ ដើមចោទទាមទារឱ្យចុងចម្លើយសងប្រាក់កម្ចី 20ម៉ឺនដុល្លារ ដោយផ្អែកលើកិច្ចសន្យាខ្ចីបរិភោគ។
2. ការទទួលស្គាល់ ឬមិនទទួលស្គាល់នូវមូលហេតុនៃការទាមទារ
   - i. មិនទទួលស្គាល់មូលហេតុនៃការទាមទារ i
   - ii. ក្នុងចំណោមមូលហេតុនៃការទាមទារនៃ ii ទទួលស្គាល់នូវអង្គហេតុនៃការប្រគល់ប្រាក់នៅថ្ងៃដែលមានសរសេរក្នុង ii តែមិនទទួលស្គាល់នូវអង្គហេតុក្រៅពីនេះ។
3. ការតវ៉ា
   - i. ថ្ងៃទី3 ខែធ្នូ ឆ្នាំ2013 បានកន្លងផុតទៅ។
   - ii. នៅថ្ងៃទី០ ខែ០ ឆ្នាំ 2014 ដែលជាកាលបរិច្ឆេទនៃការទាញហេតុផលដោយផ្ទាល់មាត់ Yបានបង្ហាញឆន្ទៈលើកឡើងនូវអាជ្ញាយុកាលខាងលើនេះ។

II. នីតិវិធីបណ្តឹងរដ្ឋប្បវេណី និង អង្គហេតុចំបងដែលជាធាតុផ្សំ

B) សេចក្តីពន្យល់លំអិត

ករណីសិក្សាទី 2

g. ដ្យាក្រាម

K g

a	X・Y នៅថ្ងៃទី2 ខែធ្នូ ឆ្នាំ2006 បានព្រមព្រៀងគ្នាអំពីប្រាក់កម្ចី ដោយសងនៅថ្ងៃទី 3 ខែធ្នូ ឆ្នាំ2008	×
b	X→Y ថ្ងៃទី3 ខែធ្នូ ឆ្នាំ2006 បានប្រគល់ 20ម៉ឺនដុល្លារ	○
c	បានប្រគល់ប្រាក់នៃ b ដោយផ្អែកលើការព្រមព្រៀងនៃa	×
d	ថ្ងៃទី 3 ខែធ្នូ ឆ្នាំ2008 បានមកដល់	ជាក់ស្តែង

E (អាជ្ញាយុកាលនៃការរំលត់សិទ្ធិ)

α	ថ្ងៃទី3 ខែធ្នូ ឆ្នាំ2013បានកន្លងផុតទៅ	ជាក់ស្តែង
β	Y→X ថ្ងៃទី០ ខែ០ ឆ្នាំ2014 នៅកាលបរិច្ឆេទនៃការទាញហេតុផលដោយផ្ទាល់មាត់ បានបងលើកឡើងនូវអាជ្ញាយុកាល	ជាក់ស្តែង

III. គុណភាព និង អង្គហេតុចំបងដែលជាធាតុផ្សំ

A) ការរៀបចំចំណុចវិវាទ

- អ្វីទៅ ចំណុចវិវាទ ?

  ការអះអាងអំពីអង្គហេតុចំបង និងអង្គហេតុប្រយោលដែលអាចសន្និដ្ឋាននូវអង្គហេតុចំបងរបស់ភាគី មិនត្រូវគ្នា

- តើមានវិធីយ៉ាងណាដែរ ដើម្បីរៀបចំចំណុចវិវាទក្នុងនីតិវិធីត្រៀមសម្រាប់ការទាញហេតុផល (ក្រមនីតិវិធីរដ្ឋប្បវេណី ពីមាត្រា 103ទៅ) ?

  - ការបែងចែកឱ្យច្បាស់លាស់នូវអង្គហេតុចំបងដែលមានវិវាទ និងគ្មានវិវាទ

    →បង្កើតដ្យាក្រាម

  - រៀបចំនូវអង្គហេតុប្រយោល ដើម្បីបញ្ជាក់ភស្តុតាងអង្គហេតុចំបងដែលមានវិវាទ

    →នៅក្នុងដ្យាក្រាម ស្តីពីអង្គហេតុដែលមានសញ្ញា × និង △ ត្រូវរៀបចំមើលថា តើមានភស្តុតាងអ្វីខ្លះ ?

  - សកម្មភាពទាំងនេះ ត្រូវធ្វើដោយការដាក់ពាក្យបណ្តឹង (មាត្រា75) ឯកសារចម្លើយ និងឯកសារត្រៀមផ្សេងទៀត (មាត្រា101) និងត្រូវធ្វើការពិនិត្យភស្តុតាងជាឯកសារក្នុងកម្រិតដែលចាំបាច់ (មាត្រា106)

- ការពារកុំឱ្យមានការវាយឆ្នក់

B) ការពិនិត្យភស្តុតាងដោយសម្ភាសន៍ (ក្រមនីតិវិធីរដ្ឋប្បវេណី មាត្រា127 កថាខ័ណ្ឌទី2)

C) លិខិតសាលក្រម

IV. មេធាវី និង អង្គហេតុចំបងដែលជាធាតុផ្សំ

V. អង្គហេតុចំបងដែលជាធាតុផ្សំ ក្នុងការអប់រំអំពីច្បាប់